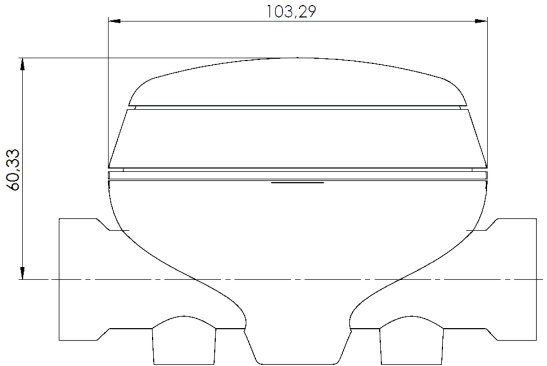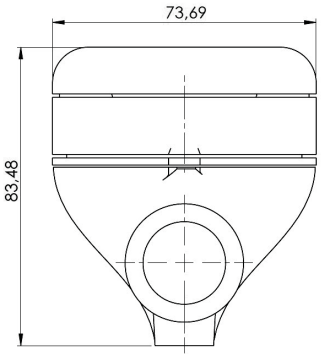Teknik Resimler